ELEVADOR ELECTROMECÁNICO DE DOS COLUMNAS

PARA UNA EXPERIENCIA DE ELEVACIÓN POTENTE, FIABLE Y PRECISA



4000*
KG

*También disponible en la versión de **3,5 t – PDC 35 EVO**

CARACTERÍSTICAS ESTRUCTURALES

Instalación asimétrica que proporciona un mayor ángulo de apertura de la puerta.

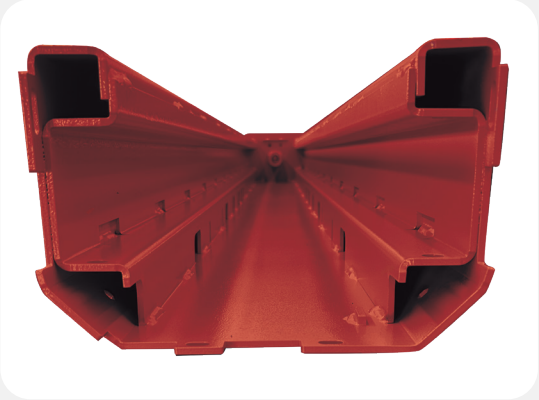

COLUMNAS

Columnas plegadas, robustas y estables con refuerzo interior.

BRAZOS

- Baja altura mínima
- Área de elevación universal: desde distancia corta a media, y furgonetas
- Posibilidad de estacionamiento en paralelo de los brazos en la parte trasera para facilitar el posicionamiento del vehículo



ELEVADOR ELECTROMECÁNICO
PDC 40 EVO



ELEVACIÓN Y SINCRONIZACIÓN

- 2 motores eléctricos de alta eficiencia (uno por columna)
- Elevación mecánica de los carros, robusta y precisa, mediante husillos sin fin
- Sincronización electrónica
- Altura máxima de elevación programable

PROTECCIONES

Protecciones de goma para puertas en columnas y brazos

Sistema de bloqueo de rotación de brazos encapsulado, con dentado de 360 grados, que garantiza estabilidad y seguridad

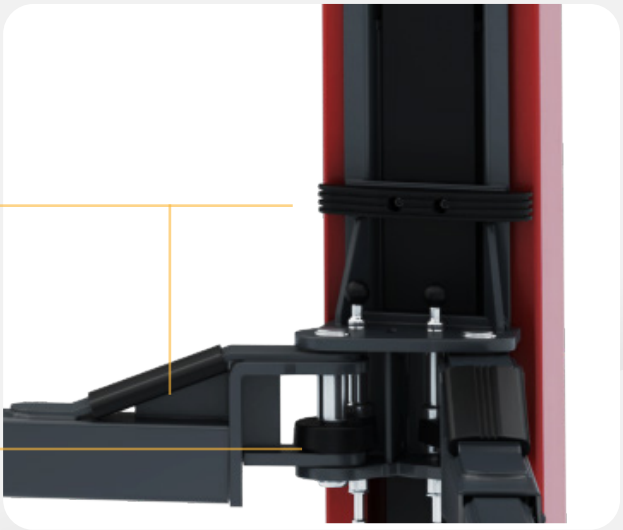



SEGURIDAD

- Sistema automático de parada de seguridad en caso de obstáculos durante el descenso
- Tuerca portante de seguridad fabricada en nailon para una larga duración
- Parada de seguridad CE antes del descenso final: no se requiere barra salva-pies

ELEVADOR ELECTROMECÁNICO PDC 40 EVO

ACCESORIOS

OPTION

- Placa base de instalación para reducir el espesor de hormigón necesario:
  NX1316014
- Almohadillas de elevación para vehículos ultra bajos, altura mínima de 78 mm:
  NX1316006

OBLIGATOIRE

- Juego de 14 anclajes de fijación – 140 mm:
  NX1316030

Para más información consultar el catálogo accesorios completo.

DOTACIÓN

a. Patín de elevación telescópico doble con amplio rango de ajuste (hasta 4 toneladas) – 95 a 174 mm

b. Extensiones: 50 mm y 100 mm

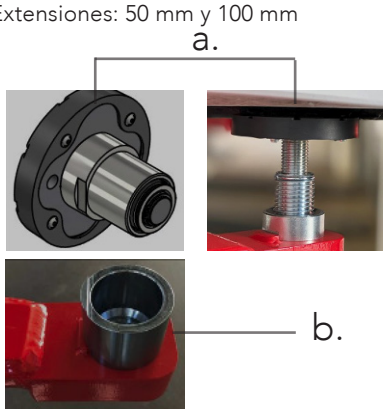

NOVEDAD ACCESSORIOS E-CAR


8-48100075


8-48100073


NX1316051


NX1316064

DIMENSIONES

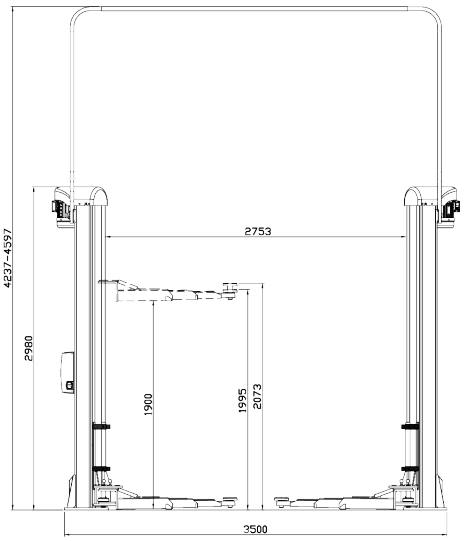

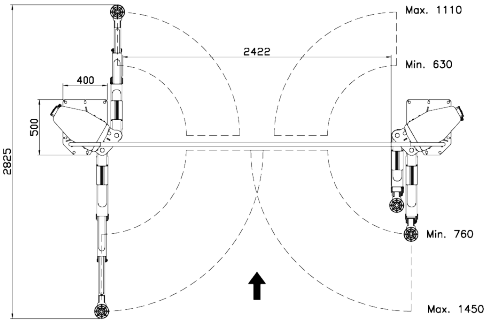

DATOS TÉCNICOS

Capacidad máxima	4000 kg
Altura del elevador	4237-4597 mm
Altura mínima útil	95 mm
Altura máxima útil	2073 mm
Motor trifásico	400/230V - 3kW - 3Ph - 50/60Hz
Motor monofásico	230V - 3kW - 1Ph - 50/60Hz

Las fotografías, características y datos técnicos no son vinculantes y pueden modificarse sin previo aviso

SICE AUTOMOTIVE EQUIPMENT
www.sice.it

SICE es una marca del grupo NEXION
Via Strada Statale 468, 9 - 42015 Correggio (RE)
Sede operativa: Via Modena, 34 - 42015 Correggio (RE)
+39 0522 693640 | sice@sice.it

Cod. DPSC000871_07_2026